VBCADPROJEKT WITHOUT LIMITS IN ENGINEERING WORLD	**VBCADPROJEKT Spółka z o. o.** ul. Inżynierska 5/106, 20-484 Lublin tel.: 730 833 242, e-mail: biuro@vbcadprojekt.pl NIP: 9462697744, REGON: 386297972, KRS: 0000846000NIP: 9181926236, REGON: 363746712

PROJEKT ARCHITEKTONICZNO BUDOWLANY

ROZBUDOWA DROGI

Temat	**Rozbudowa drogi gminnej nr 107108L Dominów - Żabia Wola początek od drogi powiatowej na odcinku około 900 mb wraz z chodnikiem i oświetleniem drogowym.**		
Obiekt	**Droga gminna nr 107108L**		
Adres obiektu	**m. Dominów-Żabia Wola, gmina Głusk, powiat lubelski, woj. lubelskie**		
	Jednostka ewidencyjna	Obręb	Numery działek
	060905_2 Głusk	0004 Dominów 0017 Żabia Wola	Str 2
Kategoria obiektu budowlanego	**IV, XXV, XXVI**		
Branża	**Drogowa**		
Inwestor	**Wójt Gminy Głusk** Rynek 1, 20-388 Dominów		

Funkcja	Imię Nazwisko / Uprawnienia	Data	Podpis
Projektant Branża drogowa	**mgr inż. Bernadeta Zachwieja- Gnyp** Upr. LUB/0212/POOD/08 do proj. bez ograniczeń w spec. drogowej	07.2024	
Sprawdzający Branża drogowa	**mgr inż. Grzegorz Zieliński** Upr. 451/Lb/2001 do proj. bez ograniczeń w spec. konstr.-budowlanej	07.2024	
Asystent Branża drogowa	**mgr inż. Emilia Kozińska**	07.2024	

Lublin 30 lipiec 2024 r

Wykaz działek na których usytuowana jest inwestycja:

Jednostka ewidencyjna 060905_2 Głusk, obręb 0017- Żabia Wola:
188, 189/1, 189/3, 189/4, 190/1, 191/1, 191/13, 191/14

Jednostka ewidencyjna 060905_2 Głusk, obręb 0004- Dominów:
676, 688/11, 688/10, 688/12, 688/9, 688/5, 688/4, 560/9, 560/1, 559, 558/1, 558/4, 558/5, 558/6, 558/12, 558/9, 722/3, 722/4, 722/1, 557/7, 557/2, 557/1, 556/1, 556/2, 555, 554/7, 554/6, 553/6, 552/10, 551/11, 551/13, 550/21, 550/25, 550/18, 550/17, 550/13, 550/8, 761, 758, 746/14, 746/8, 746/7, 553/7, 552/11, 551/12, 550/22, 550/26, 550/7, 760, 746/12, 544/2, 544/1, 543, 541/19, 541/18, 541/16, 646,541/14,67/2, 578

OŚWIADCZENIE PROJEKTANTÓW I SPRAWDZAJĄCYCH

zgodnie z art. 34 ust. 3d ustawy z dnia 7 lipca 1994 r. Prawo budowlane (tekst jednolity Dz. U. 2020 poz. 1333, z późn. zmianami),
Projekt Architektoniczno-Budowlany branży drogowej dla zadania

„Rozbudowa drogi gminnej nr 107108L Dominów - Żabia Wola początek od drogi powiatowej na odcinku około 900 mb wraz z chodnikiem i oświetleniem drogowym."

został sporządzony zgodnie z obowiązującymi przepisami oraz zasadami wiedzy technicznej.

Funkcja	Imię Nazwisko	Uprawnienia	Specjalność	Data	Podpis
Projektant	**mgr inż. Bernadeta Zachwieja-Gnyp**	LUB/0212/POOD/08	drogowa	07.2024	
Sprawdzający	**mgr inż. Grzegorz Zieliński**	451/Lb/2001	konstrukcyjno.-budowlana	07.2024	

Spis treści

1. CZĘŚĆ OPISOWA 6
1.1. Podstawa opracowania projektu i wykorzystane materiały: 6
1.2. Dane ogólne. 6
1.2.1 Przedmiot inwestycji. 6
1.3. Opis istniejącego stanu zagospodarowania terenu – działki. 7
1.3.1 Charakterystyka terenu. 7
1.3.2 Istniejąca infrastruktura drogowa. 7
1.3.3 Urządzenia uzbrojenia terenu. 7
1.3.4 Warunki gruntowo – wodne. 7
1.3.5 Zieleń istniejąca. 8
1.4. Projektowane zagospodarowanie terenu. 8
1.4.1 Ogólny opis 8
1.4.2 Parametry techniczno - użytkowe drogi. 8
1.4.3 Plan Sytuacyjny. 9
1.4.4 Profil podłużny. 9
1.4.5 Przekrój normalny. 9
1.4.6 Konstrukcja nawierzchni. 9
1.4.7 Chodnik. 10
1.4.8 Pobocza 10
1.4.9 Odwodnienie. 10
1.4.10 Skrzyżowania. 10
1.4.11 Zjazdy. 10
1.4.12 Wycinka drzew. 12
1.4.13 Organizacja ruchu. 12
1.4.14 Projektowane rozbiórki. 12
1.4.15 Opis urządzeń infrastruktury technicznej związanej z drogą 12
1.4.16 Opis urządzeń infrastruktury technicznej niezwiązanej z drogą. 13
1.5. Zestawienie powierzchni zagospodarowania terenu. 13
1.6. Parametry techniczne obiektu budowlanego charakteryzujące wpływ obiektu budowlanego na środowisko i jego wykorzystywanie oraz na zdrowie ludzi i obiekty sąsiednie. 13
1.6.1 Zapotrzebowanie i jakość wody oraz ilości, jakości i sposobu odprowadzania ścieków oraz wód opadowych. 13
1.6.2 Emisja zanieczyszczeń gazowych, w tym zapachów, pyłowych i płynnych, z podaniem ich rodzaju, ilości i zasięgu rozprzestrzeniania się. 14
1.6.3 Rodzaj i ilości wytwarzanych odpadów. 14

1.6.4 Właściwości akustyczne oraz emisja drgań, a także promieniowania, w szczególności jonizującego, pola elektro-magnetycznego i innych zakłóceń..... 14

1.6.5 Wpływ obiektu budowlanego na istniejący drzewostan, powierzchnię ziemi, w tym glebę, wody powierzchniowe i podziemne. 15

1.7. Bezpieczeństwo i ochrona zdrowia. 15

2. CZĘŚĆ RYSUNKOWA..... 16

Rys 1 - Plan orientacyjny 17

Rys 2.1 - Plan sytuacyjny - arkusz 1 18

Rys 2.2 Plan sytuacyjny – arkusz 2..... 19

Rys 3 - Przekrój normalny 20

Rys 4 - Profil podłużny 21

1. CZĘŚĆ OPISOWA

Do Projektu Architektoniczno-Budowlanego Rozbudowa drogi gminnej nr 107108L Dominów - Żabia Wola początek od drogi powiatowej na odcinku około 900 mb wraz z chodnikiem i oświetleniem drogowym.

1.1. Podstawa opracowania projektu i wykorzystane materiały:

1. Ustawa z dnia 7 lipca 1994 r. Prawo budowlane (tekst jednolity Dz.U., z 2024 r poz. 725 z późn. zmianami).
2. Ustawa z dnia 10 kwietnia 2003 roku o szczegółowych zasadach przygotowania i realizacji inwestycji w zakresie dróg publicznych (tekst jednolity Dz.U. z 2024 r. poz. 311 z późn. zmianami).
3. Ustawa z dnia 21 marca 1985 r o drogach publicznych (tekst jednolity Dz. U. z 2024 roku , poz. 320).
4. Rozporządzenie Ministra Infrastruktury z dnia 24 czerwca 2022 r. w sprawie przepisów techniczno-budowlanych dotyczących dróg publicznych (tekst jednolity Dz. U. z 2022 r. poz. 1518).
5. Rozporządzenie Ministra Transportu, Budownictwa i Gospodarki Morskiej z dnia 25 kwietnia 2012r w sprawie szczegółowego zakresu i formy projektu budowlanego (Dz. U. z 2018r, poz 1935).
6. Mapa do celów projektowych, oraz pomiary sytuacyjno-wysokościowe.
7. Umowa z dnia 29.08.2023 r. zawarta pomiędzy Gminą Głusk, ul. Rynek 1, 20-388 Dominów.
8. Uzupełniające pomiary wykonane we własnym zakresie.

1.2. Dane ogólne.

1.2.1 Przedmiot inwestycji.

Przedmiotem inwestycji jest rozbudowa drogi gminnej nr 107108L Dominów Żabia-Wola początek od drogi powiatowej na odcinku około 900 mb wraz z chodnikiem i oświetleniem drogowym.

Zakres robót obejmuje następujące roboty:

- rozbudowę jezdni drogi,
- budowę chodnika po lewej stronie drogi,
- utwardzenie poboczy po prawej stronie drogi,
- budowę zjazdów indywidualnych na przyległe działki,
- budowę odwodnienia drogi,
- przebudowę i zabezpieczenie istniejącego uzbrojenia technicznego,
- budowę oświetlenia drogowego.

Kolejność realizacji robót:

- Roboty przygotowawcze
- Roboty rozbiórkowe
- Roboty ziemne
- Odwodnienie korpusu drogowego
- Budowa i przebudowa sieci uzbrojenia terenu
- Podbudowy
- Nawierzchnie
- Elementy stałej organizacja ruchu
- Roboty wykończeniowe

Przedmiotowa inwestycja będzie realizowana w oparciu o Ustawę o szczególnych zasadach przygotowania i realizacji inwestycji w zakresie dróg publicznych z dnia 10 kwietnia 2003 r.

1.3. Opis istniejącego stanu zagospodarowania terenu – działki.

1.3.1 Charakterystyka terenu.

Przedmiotowa droga usytuowana jest prostopadle do drogi powiatowej nr 2272L. Zakres opracowania obejmuje odcinek od skrzyżowania z drogą powiatową do zakrętu.

Istniejąca droga nr 107108L posiada nawierzchnię bitumiczną szerokości od 3,4 do 3,7 m. W obszarze skrzyżowania z drogą powiatową po obu stronach drogi znajduje się chodnik z kostki brukowej.

Przedmiotowa droga stanowi dojazd do pobliskiej zabudowy oraz pól uprawnych.

1.3.2 Istniejąca infrastruktura drogowa.

Na początku opracowania znajduje się skrzyżowanie z drogą powiatową nr 2272L.

1.3.3 Urządzenia uzbrojenia terenu.

W zakresie inwestycji znajduje się uzbrojenie techniczne:

- linia kablowa energetyczne eN,
- linia napowietrzna energetyczne eNN i eSN,
- sieć wodociągowa,
- kanalizacja sanitarna,
- kable teletechniczne,
- sieć gazowa,
- linia oświetlenia drogowego.

1.3.4 Warunki gruntowo – wodne.

Dla potrzeb niniejszego projektu została wykonana Opinia geotechniczna wraz z dokumentacją badań podłoża, oprac. inż. Lech Maciąg upr. geol. VII-1125, grudzień 2023 r.

W wyniku wykonanych prac geotechnicznych stwierdza się, że istniejące warunki gruntowo-wodne w podłożu projektowanej do rozbudowy drogi są proste, co kwalifikuje całą budowlę jaką jest droga z podłożem do I kategorii geotechnicznej.

Podłoże badanego terenu jest niejednorodne i uwarstwione, ale nośne. Tworzą go w stanie w stanie średnio zagęszczonym piasek drobny, w stanie twardoplastycznym pył i pył piaszczysty, a także zwietrzelina gliniasta margla w stanie twardoplastycznym i półzwartym.

Wody gruntowej do głębokości wykonywanych otworów nie stwierdzono.

Na podstawie danych określających rodzaj gruntu podłoża oraz warunków wodnych określono grupę nośności podłoża G4.

Warunki gruntowe uznaje się za proste.

1.3.5 Zieleń istniejąca.

W rejonie analizowanego przedsięwzięcia dominują tereny zabudowy jednorodzinnej i zagrodowej oraz tereny z uprawami rolnymi.

Zieleń występująca w bezpośrednim otoczeniu analizowanego obiektu nie wyróżnia się niczym szczególnym na poziomie lokalnym ani regionalnym pod względem florystycznym. W pobliżu pasa drogowego znajdują się pojedyncze drzewa i krzewy.

1.4. Projektowane zagospodarowanie terenu.

1.4.1 Ogólny opis

Budowa chodnika i poszerzenie drogi zwiększy bezpieczeństwo ruchu zarówno dla pojazdów jak i pieszych oraz zwiększy komfort jazdy dla mieszkańców pobliskiego terenu.

Projektowane zagospodarowanie terenu obejmuje elementy wymienione w 1.2.1.

1.4.2 Parametry techniczno - użytkowe drogi.

Parametry rozbudowywanej drogi:

- długość drogi:	860.66 m
- kategoria ruchu	KR –2
- droga gminna klasy	D
- prędkość projektowa	40km/h
- liczba jezdni	1
- liczba pasa ruchu	2
- szerokość pasa ruchu	2,75 m
- szerokość chodnika	2,30 m (0,5 m opaska+1,80 m chodnik)
- szerokość poboczy	
przy pasie ruchu	0,75 m
przy chodniku	0,50 m
- pochylenie jezdni:	
obustronne	2%
- pochylenie pobocza	8%

1.4.3 **Plan Sytuacyjny.**

Początek inwestycji stanowi krawędź istniejącej nawierzchni na skrzyżowaniu z drogą powiatową nr 2272L. Kilometr roboczy 0+000 stanowi przecięcie osi drogi gminnej i drogi powiatowej.

Zaprojektowano poszerzenie drogi do szerokości 5,5 m o nawierzchni bitumicznej na odcinku 860 m. Na całej długości opracowania zaprojektowano chodnik z kostki betonowej szerokości 2,3 m po lewej stronie. Geometrię i niweletę drogi zaprojektowano w dowiązaniu do istniejącego przebiegu drogi gminnej.

Zaprojektowano utwardzenie poboczy kruszywem łamanym.

Zaprojektowano obsługę komunikacyjną wszystkich działek przyległych.

1.4.4 **Profil podłużny.**

Niweletę drogi zaprojektowano w dowiązaniu do istniejącego ukształtowania terenu Na początku i końcu opracowania dowiązano do rzędnych istniejącej nawierzchni dróg powiatowej i gminnej.

1.4.5 **Przekrój normalny.**

Na przedmiotowym odcinku drogi zaprojektowano przekrój półuliczny z jednostronnym chodnikiem.

1.4.6 **Konstrukcja nawierzchni.**

W dowiązaniu do gruntów zalegających w podłożu określonych jako G4 i przyjętej kategorii ruchu KR2 zaprojektowano następującą konstrukcji nawierzchni.

Zaprojektowano następującą konstrukcję:

Konstrukcja jezdni:
- 4 cm warstwa ścieralna z betonu asfaltowego AC 8S 50/70 ,
- 5 cm warstwa wiążąca z betonu asfaltowego AC16W 50/70,
- warstwa geosiatki wzmacniającej,
- 20 cm podbudowa zasadnicza z mieszanki niezwiązanej z kruszywem C90/3,
- 30 cm warstwa mrozoochronna z mieszanki związanej cementem C1,5/2.

Konstrukcja chodnika:
- 6 cm kostka brukowa betonowa wibroprasowana ,
- 4 cm podsypka cementowo piaskowa 1:4,
- 15 cm podbudowa zasadnicza z mieszanki związanej cementem C1,5/2
- 10 cm warstwa piasku.

Konstrukcja zjazdu ulicznego:
- 8 cm kostka brukowa betonowa wibroprasowana,
- 4 cm podsypka cementowo piaskowa 1:4,
- 15 cm podbudowa zasadniczej z mieszanki związanej cementem o C3/4,
- 15 cm podbudowa pomocniczej z mieszanki związanej cementem o C1,5/2.

Konstrukcja zjazdu z kruszywa:

- 20 cm mieszanka niezwiązanej z kruszywem C90/3 (alternatywnie z mieszanki z destruktu).

1.4.7 **Chodnik.**

Zaprojektowano chodnik z kostki betonowej szerokości 2,30 m na którego szerokość składa się opaska szerokości 0,5 m oraz część przeznaczona do ruchu pieszych szerokości 1,8 m.

W obrębie przejść dla pieszych zaprojektowano krawężnik zaniżony o wysokości 0 cm.

1.4.8 **Pobocza**

Po stornie bez chodnika drogi zaprojektowano pobocza utwardzone kruszywem łamanym szerokości 0,75 m. Za chodnikiem zaprojektowano pobocze gruntowe szerokości 0,5 m. W miejscach występowania pojedynczych rowów chłonnych pobocze zawężone do 0,3 m.

1.4.9 **Odwodnienie.**

Na całej długości zaprojektowano powierzchniowe odwodnienie drogi. Wody opadowe i roztopowe rozprowadzane będą równomiernie wzdłuż całego odcinka drogi na teren pasa drogowego. Zaprojektowano 27 sztuk ścieków podchodnikowych. Wody opadowe z jezdni zebrane zostaną za pomocą krawężnika odwadniającego z polimerobetonu 20x30 cm i odprowadzone poza korpus drogi rurą PCV ϕ160 mm długości 2,5 m do rowów chłonnych.

1.4.10 **Skrzyżowania.**

W zakresie opracowania znajduje się skrzyżowanie z drogą publiczną:

- km 0+000 skrzyżowanie z drogą powiatową nr 2272L.

1.4.11 **Zjazdy.**

Zaprojektowano zjazdy na każdą działkę nie mającą obsługi z dróg wewnętrznych poprzecznych.

Od strony chodnika zaprojektowano zjazdy uliczne szerokości nawierzchni utwardzonej 4,5 m. Nawierzchnia zjazdów od strony chodnika z kostki betonowej, od strony gdzie nie występuje chodnik umocnione kruszywem łamanym.

<u>Zjazdy strona lewa</u>

Nr	KM	Nawierzchnia	Uwagi
1	0+ 027.6	Kostka brukowa	zj. indywidualny
2	0+ 056.7	Kostka brukowa	zj. indywidualny
3	0+ 081.7	Kostka brukowa	zj. indywidualny
4	0+ 113.3	Kostka brukowa	zj. indywidualny
5	0+ 140.0	Kostka brukowa	zj. indywidualny
6	0+ 170.0	Kostka brukowa	zj. indywidualny

7	0+ 207.2	Kostka brukowa	zj. indywidualny
8	0+ 212.9	Kostka brukowa	zj. indywidualny
9	0+ 258.7	Kostka brukowa	zj. indywidualny
10	0+ 275.3	Kostka brukowa	zj. indywidualny
11	0+ 313.1	Kostka brukowa	zj. indywidualny
12	0+ 329.9	Kostka brukowa	zj. indywidualny
13	0+ 359.0	Kostka brukowa	zj. indywidualny
14	0+ 387.1	Kostka brukowa	zj. indywidualny
15	0+ 398.3	Kostka brukowa	zj. indywidualny
16	0+ 408.4	Kostka brukowa	zj. indywidualny
17	0+ 446.2	Kostka brukowa	zj. indywidualny
18	0+ 473.7	Kostka brukowa	zj. indywidualny
19	0+ 506.6	Kostka brukowa	zj. indywidualny
20	0+ 534.3	Kostka brukowa	zj. indywidualny
21	0+ 541.5	Kostka brukowa	zj. indywidualny
22	0+ 569.8	Kostka brukowa	zj. indywidualny
23	0+ 587.3	Kostka brukowa	zj. indywidualny
24	0+ 609.9	Kostka brukowa	zj. indywidualny
25	0+ 636.1	Kostka brukowa	zj. indywidualny
26	0+ 653.9	Kostka brukowa	zj. indywidualny
27	0+ 708.0	Kostka brukowa	zj. indywidualny
28	0+ 714.0	Kostka brukowa	zj. indywidualny
29	0+ 760.5	Kostka brukowa	zj. indywidualny
30	0+ 779.4	Kostka brukowa	zj. indywidualny
31	0+ 814.1	Kostka brukowa	zj. indywidualny
32	0+ 827.2	Kostka brukowa	zj. indywidualny

Zjazdy strona prawa

Nr	KM	Nawierzchnia	Uwagi
1	0+ 080.5	Kruszywo	zj. indywidualny
2	0+ 113.7	Kostka brukowa	zj. indywidualny
3	0+ 148.6	Kruszywo	zj. indywidualny
4	0+ 177.7	Kruszywo	zj. indywidualny
5	0+ 192.2	Kruszywo	zj. indywidualny
6	0+ 224.4	Kruszywo	zj. indywidualny
7	0+ 249.2	Kruszywo	zj. indywidualny
8	0+ 279.4	Kruszywo	zj. indywidualny
9	0+ 323.3	Kruszywo	zj. indywidualny
10	0+ 336.6	Kruszywo	zj. indywidualny
11	0+ 362.3	Kostka brukowa	zj. indywidualny
12	0+ 380.1	Kruszywo	zj. indywidualny
13	0+ 408.7	Kruszywo	zj. indywidualny
14	0+ 449.2	Kruszywo	zj. indywidualny
15	0+ 480.2	Kruszywo	zj. indywidualny

16	0+ 505.5	Kruszywo	zj. indywidualny
17	0+ 518.9	Kruszywo	zj. indywidualny
18	0+ 532.3	Kostka brukowa	zj. indywidualny
19	0+ 580.0	Kruszywo	zj. indywidualny
20	0+ 613.8	Kruszywo	zj. indywidualny
21	0+ 627.7	Kruszywo	zj. indywidualny
22	0+ 647.6	Kruszywo	zj. indywidualny
23	0+ 661.4	Kruszywo	zj. indywidualny
24	0+ 679.2	Kruszywo	zj. indywidualny
25	0+ 691.1	Kruszywo	zj. indywidualny
26	0+ 716.6	Kruszywo	zj. indywidualny
27	0+ 744.9	Kruszywo	zj. indywidualny
28	0+ 759.9	Kruszywo	zj. indywidualny
29	0+ 846.9	Kruszywo	zj. indywidualny

1.4.12 **Wycinka drzew.**

W zakresie inwestycji występują pojedyncze drzewa: sosny, żywotnik zachodni, jabłoń oraz krzewy: tawuła szara, berberys ottawski, ligustr pospolity, które kolidują z geometrią rozbudowywanej drogi. Szczegółowy zakres został przedstawiony w projekcie branży zieleń.

1.4.13 **Organizacja ruchu.**

Elementy organizacji ruchu stanowią znaki pionowe, poziome i progi zwalniające. Projekt organizacji ruchu stanowi odrębne opracowanie i podlega zatwierdzeniu przez Starostwo Powiatowe w Lublinie. Zaprojektowano dwa progi zwalniające płytowe w lokalizacji zbliżonej do istniejącej progów podrzutowych.

1.4.14 **Projektowane rozbiórki.**

W związku z projektowaną rozbudową drogi gminnej w miejscowości Dominów-Żabia Wola zostaną wykonane roboty rozbiórkowe następujących elementów istniejącej drogi:

- frezowanie nawierzchni,
- rozbiórka konstrukcji nawierzchni,
- rozbiórka oznakowania pionowego,
- rozbiórka kostki betonowej.

1.4.15 **Opis urządzeń infrastruktury technicznej związanej z drogą**

<u>Oświetlenie</u>

Zaprojektowano budowę nowego oświetlenia drogowego od skrzyżowania z drogą powiatową do końca opracowania. Istniejące oprawy oświetleniowe znajdujące się na słupach eNN należy zdemontować i ponownie zamontować na projektowanych słupach oświetleniowych. Istniejący kabel oświetleniowy napowietrzny wraz ze słupami należy zdemontować.

Projekt oświetlenia ujęty jest w tomie branży elektrycznej- Tom nr 3.

Kanał technologiczny

Wzdłuż drogi gminnej w zakresie istniejącego pasa drogowego po prawej stronie drogi odcinkowo zlokalizowana jest doziemna sieć światłowodowa. Po stronie lewej linia światłowodowa wybudowana została na istniejących słupach linii eNN poza pasem drogowym.

1.4.16 Opis urządzeń infrastruktury technicznej niezwiązanej z drogą.

W obrębie planowanej rozbudowy drogi przebiegają sieci uzbrojenia terenu, takie jak sieci elektroenergetyczne, wodociągowe, sanitarne, gazowe, telekomunikacyjne.
Wszystkie kolidujące urządzenia zostaną przebudowane lub zabezpieczone zgodnie z warunkami technicznymi uzyskanymi od właścicieli i akceptowanymi przez Zamawiającego.

Zaprojektowano przełożenie istniejących urządzeń elektroenergetycznych kolidujących z rozbudowywaną drogą poza miejsce kolizji. Projekt usunięcia kolizji ujęty w Tomie nr 2.

Zaprojektowano rozbiórkę 6 szt. istniejących hydrantów kolidujących z chodnikiem i ustawienie 6 szt. nowych hydrantów poza obszarem kolizji z projektowanym chodnikiem.

Zaprojektowano regulację wysokościową 43szt. kluczy oraz wymianę skrzynek do zasuw sieciowych i domowych.

Zaprojektowano regulację wysokościową 45 szt. kluczy oraz wymianę skrzynek do zasuw sieciowych i domowych oraz 4 szt. urządzeń do pukania kanalizacji sanitarnej.

1.5. Zestawienie powierzchni zagospodarowania terenu.

Powierzchnie zagospodarowania terenu:

- nawierzchnia bitumiczna jezdni 4677 m^2
- nawierzchnia chodnika 1460 m^2
- nawierzchnia zjazdów z kruszywa 273 m^2
- nawierzchnia zjazdów z kostki brukowej 783 m^2

1.6. Parametry techniczne obiektu budowlanego charakteryzujące wpływ obiektu budowlanego na środowisko i jego wykorzystywanie oraz na zdrowie ludzi i obiekty sąsiednie.

Analizowane przedsięwzięcie nie leży w obszarze podlegającym ochronie przyrody. Planowana inwestycja nie będzie miała znaczącego negatywnego oddziaływania na obszar chroniony, nie wpłynie także negatywnie na cel ochrony obszaru chronionego.

Analizowane przedsięwzięcie leży poza obszarami Natura 2000 i nie będzie miało negatywnego wpływu na obszary Natura 2000 (zlokalizowane około 4 km od przedmiotowej inwestycji) na ich spójność, integralność i przedmiot ochrony tych obszarów.

1.6.1 Zapotrzebowanie i jakość wody oraz ilości, jakości i sposobu odprowadzania ścieków oraz wód opadowych.

Rozbudowywana droga nie wymaga zapotrzebowania w wodę do celów użytkowych na etapie eksploatacji.

Dla przedmiotowej inwestycji nie będą wytwarzane ścieki, w związku z czym nie projektuje się instalacji oraz urządzeń służących do odprowadzania ścieków.

Dla przedmiotowej inwestycji wody opadowe oraz roztopowe pochodzące z elementów pasa drogowego, odprowadzane będą poprzez projektowane ścieki podchodnikowe i w

zależności od ukształtowania wysokościowego odprowadzane na teren, do rowów, bądź rowów chłonnych.

1.6.2 Emisja zanieczyszczeń gazowych, w tym zapachów, pyłowych i płynnych, z podaniem ich rodzaju, ilości i zasięgu rozprzestrzeniania się.

Przedmiotowa inwestycja nie będzie generowała źródeł emisji zanieczyszczeń gazowych, w tym zapachów, pyłowych i płynnych.

1.6.3 Rodzaj i ilości wytwarzanych odpadów.

W okresie eksploatacji drogi, będą powstawały odpady stałe związane z jej utrzymaniem. Będą to głównie odpady typu komunalnego lub organicznego, z którymi należy postąpić zgodnie z odpowiednimi przepisami w tej materii.

Wywożone będą na składowisko odpadów w ramach systematycznych lub okresowych porządków w obrębie pasa drogowego.

TABELA: Możliwe rodzaje i szacunkowe ilości odpadów mogących powstać na etapie eksploatacji przepustu oraz drogi

Lp.	Rodzaj odpadu	Kod (zgodnie z Katalogiem odpadów)	Szacunkowa ilość odpadów [Mg/rok]
1	odpadowa masa roślinna	**02 01 03**	< 0,10
2	opakowania z papieru i tektury	**15 01 01**	< 0,01
3	opakowania z tworzyw sztucznych	**15 01 02**	< 0,01
4	opakowania wielomateriałowe	**15 01 05**	< 0,05
5	zmieszane odpady opakowaniowe	**15 01 06**	< 0,05
6	odpady z betonu oraz gruz betonowy z rozbiórek i remontów	**17 01 01**	0,00
7	odpady z remontów i przebudowy dróg (kruszywo kamienne, ew. kostka granitowa) – nie zawierające asfaltu	**17 01 81**	0,00
8	gleba i ziemia, w tym kamienie, inne niż wymienione w 17 05 03	**17 05 04**	< 0,10
9	odpady ulegające biodegradacji (gałęzie, zrębki, itp.)	**20 02 01**	< 0,10
10	niesegregowane (zmieszane) odpady komunalne	**20 03 01**	< 0,05

1.6.4 Właściwości akustyczne oraz emisja drgań, a także promieniowania, w szczególności jonizującego, pola elektro-magnetycznego i innych zakłóceń.

Przedmiotowa inwestycja nie będzie generowała promieniowania jonizującego, pola elektromagnetycznego oraz innych zakłóceń. Właściwości akustyczne oraz emisje drgań od ruchu komunikacyjnego nie zmienią swoich wartości po zrealizowaniu inwestycji.

1.6.5 Wpływ obiektu budowlanego na istniejący drzewostan, powierzchnię ziemi, w tym glebę, wody powierzchniowe i podziemne.

W ramach przedmiotowego przedsięwzięcia przewiduje się wycinkę kilku drzew kolidujących z rozbudowywaną drogą. Szczegółowe dane dotyczące wycinki znajdują się w projekcie branży zieleni.

Inwestycja nie wpłynie negatywnie na istniejącą powierzchnię ziemi w tym glebę, wody powierzchniowe i podziemne.

1.7. Bezpieczeństwo i ochrona zdrowia.

Kierownik budowy jest zobowiązany, przed rozpoczęciem budowy, sporządzić plan bezpieczeństwa i ochrony zdrowia, uwzględniając specyfikę obiektu budowlanego i warunki prowadzenia robót budowlanych zgodnie z Rozp. Ministra Infrastruktury z dnia 23-06-2003 r (Dz. U. Nr 120 poz. 1126.)

Informacja do Planu BIOZ została opracowana i stanowi odrębne opracowanie.

……

Opracował

2. CZĘŚĆ RYSUNKOWA

Rys 1- Plan orientacyjny

Rys 2.1 - Plan sytuacyjny – arkusz 1

Rys 2.2 – Plan sytuacyjny – arkusz 2

Rys 3- Przekrój normalny

Rys 4- Profil podłużny

Rys 5- Ściek podchodnikowy

PLAN ORIENTACYJNY

SKALA 1:25000

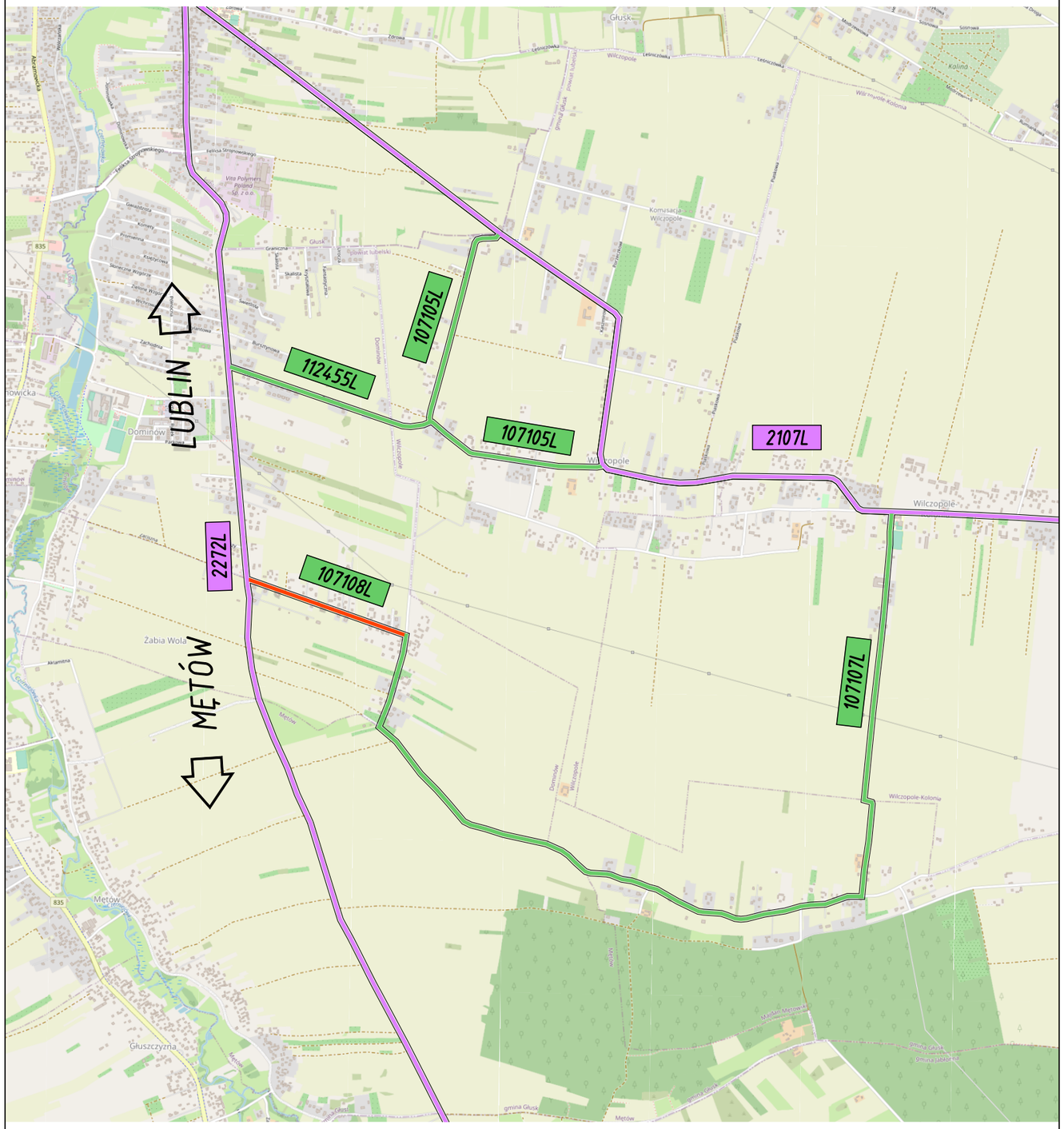

© autorzy OpenStreetMap

Legenda:

– zakres opracowania

ZAMAWIAJĄCY	Wójt Gminy Głusk ul. Rynek 1, 20-388 Dominów
JEDN. PROJ.	VBCADPROJEKT WITHOUT LIMITS IN ENGINEERING WORLD VBCADPROJEKT Sp. z o. o. Inżynierska 5/106, 20-484 Lublin tel. 730 833 242, biuro@vbcadprojekt.pl, www.vbcadprojekt.pl
NAZWA ZADANIA	Rozbudowa drogi gminnej nr 107108L Dominów-Żabia Wola, początek od drogi powiatowej na odcinku około 900 mb wraz z chodnikiem i oświetleniem drogowym
LOKALIZACJA	województwo: lubelskie, powiat: lubelski, gmina: Głusk, miejscowość: Dominów-Żabia Wola
OBIEKT	DROGA GMINNA NR 107108L
RYSUNEK	PLAN ORIENTACYJNY — SKALA 1:25000

MAPA DO CELÓW PROJEKTOWYCH
Arkusz 1 (2)

Nr ks. roboty		**145/PK/23**
Oznaczenie kancelaryjne zgłoszenia pracy		**GGO.6640.0111.2023**
Działka nr.		**0004/876; 0017.109/1; 190/1; 191/1 i inne**
Jednostka ewidencyjna	Identyfikator	**060905_2**
	Nazwa	**Głusk**
Obręb ewidencyjny	Identyfikator	**060905_2.0004; 060905_2.0017**
	Nazwa	**Dominów; Zabia Wola**
Skala mapy		**1:500**
Nazwa układu współrzędnych	prostokątnych płaskich	**2000/8**
	wysokości	**Kronsztadt 60**
Mapa aktualna aż stanu na dzień:		**29.01.2024 r.**
Oznaczenie granic obszaru, który był przedmiotem aktualizacji		**Gruba ciągła linia**
Służebności gruntowe mające wpływ na zagospodarowanie gruntów zlokalizowanych granicach projektowanej inwestycji		**Nie badano KW**
Kontur użytku gruntowego, który nie jest ujawniony w bazie danych ewidencji gruntów i budynków		**Brak**
Nie wyklucza się istnienia w terenie innych niż wykazane na niniejszej mapie urządzeń podziemnych, które nie były zgłoszone do inwentaryzacji.		
Trwałe obiekty budowlane podlegają geodezyjnej inwentaryzacji przez jednostki wykonawstwa geodezyjnego.		

Tabela dnia 15.02.2024 r.

BGRIL *Krzysztof Przybyła* 20-315 Lublin, Al. W. Witosa 3 NIP 712-10-10-113, REGON 430017233 tel. 502 11 51 71, tel. 81-744 36 11 e-mail: bgril@konet.eu	**GEODETA UPRAWNIONY** *Krzysztof Przybyła* 20-857 Lublin, ul.Hugosiąt 21/64 Uprawnienia nr 16531
Nazwa/imię i nazwisko wykonawcy oraz data i podpis osoby reprezentującej wykonawcę, który opracował mapę.	Imię i nazwisko, nr uprawnień oraz data i podpis geodety uprawnionego.

ORIENTACJA



ŹRÓDŁO MAPY: openstreetmap.org

Oświadczam, że załączony dokument został opracowany w wyniku prac geodezyjnych i kartograficznych, których rezultaty zawiera operat techniczny posiadający zweryfikowany, aktualizacyjny informacji, że będzie zasobnością odpowiedzialności karnej za złożenie fałszywego oświadczenia

Identyfikator zgłoszenia prac geodezyjnych	GGO.6640.0111.2023
Organ służby geodezyjnej, który otrzymał zgłoszenie	STAROSTA LUBELSKI
Wykonawca prac geodezyjnych	**BGRIL** *Krzysztof Przybyła* 20-315 Lublin, Al. W. Witosa 3 NIP 712-10-10-113, REGON 430017233 Tel. 502 11 51 71, tel. 81-744 36 11
Nr oraz data sporządzenia dokumentu zawierającego wynik zrealizowanej weryfikacji	**Protokół weryfikacji dn. 15-02-2024 r. nr GGO.6640.0111.2024_1**
Imię i nazwisko oraz nr uprawnień zawodowych osoby/osób przyjmujących	**GEODETA UPRAWNIONY** *Krzysztof Przybyła* 20-857 Lublin, ul. Hugosiąt 21/64 Uprawnienia nr 16531 (1,2)

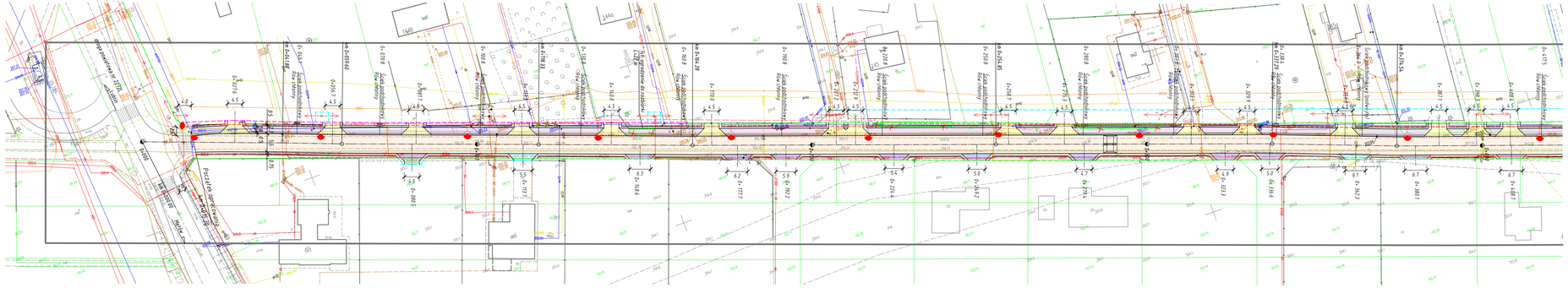
Droga powiatowa nr 2775
Droga powiatowa nr 2775
Droga powiatowa nr 2775

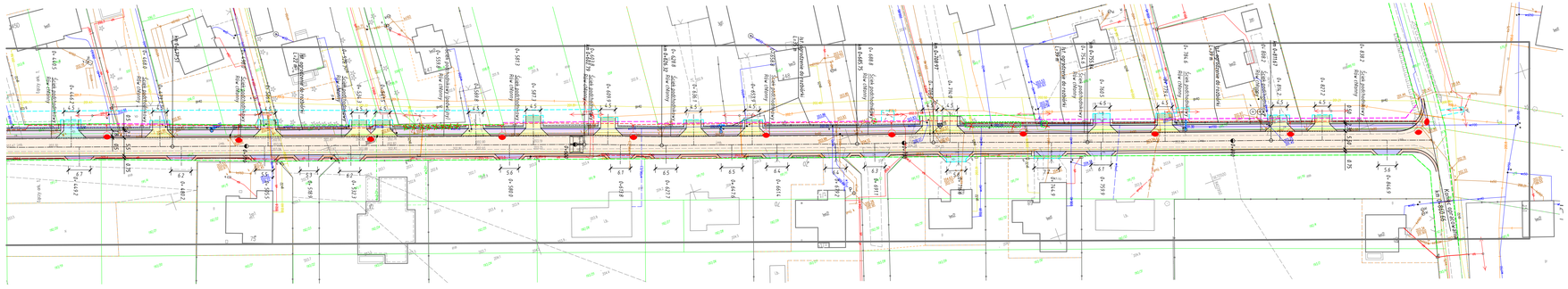

MAPA DO CELÓW PROJEKTOWYCH
Arkusz 2 (2)

Nr to roboty		**145/PK/23**
Oznaczenie kancelaryjne zgłoszenia pracy		**GGO.6640.8111.2023**
Działka nr.		**0004.676; 0011.199/1; 199/1; 199/5 i inne**
Jednostka ewidencyjna	Identyfikator	**060905_2**
	Nazwa	**Głusk**
Obręb ewidencyjny	Identyfikator	**060905_2.0004; 060905_2.0017**
	Nazwa	**Dominów; Żabia Wola**
Skala mapy:		**1:500**
Nazwa układu współrzędnych	prostokątnych płaskich	**2000.5**
	wysokości	**Kronsztadt 60**
Mapa aktualna w stanu na dział:		**29.01.2024 r.**
Oznaczenie granic obszaru, który był przedmiotem aktualizacji		**Gruba ciągła linia**
Skuteczności gruntowej mających wpływ na zagospodarowanie gruntów zlokalizowanych granicach projektowanej inwestycji		**Nie badano KW**
Kontur użytku gruntowego, który nie jest ujawniony w bazie danych ewidencji gruntów i budynków		**Brak**
Nie wykazuje się istnienia w terenie innych niż wykazane na niniejszej mapie urządzeń podziemnych, które nie były zgłoszone do inwentaryzacji.		
Treść obiektu budowlanego podlegała geodezyjnej inwentaryzacji przez jednostki wykonawstwa geodezyjnego.		

Lublin dnia 15.02.2024 r.

BGRIL
Krzysztof Przybyła
20-315 Lublin, Al. W. Witosa 3
NIP 712-10-10-113, REGON 430517233
tel. 502 11 11 71, 81/544 36 11
e-mail: bgril@onet.eu

Nazwa/imię i nazwisko wykonawcy oraz data i podpis osoby reprezentującej wykonawcę, który sporządził mapę.

GEODETA UPRAWNIONY
Krzysztof Przybyła
20-857 Lublin, ul. Starowiejska 14
Uprawnienia nr 10010

Imię i nazwisko; nr uprawnień oraz data i podpis osoby uprawnionego.

ORIENTACJA



ŹRÓDŁO MAPY: operacjetrekmap.org

Oświadczam, że niniejszy dokument został sporządzony w wyniku prac geodezyjnych i kartograficznych, których wyniki zostały ujawnione w państwowym zasobie geodezyjnym i kartograficznym. Jednocześnie oświadczam, że mapa ta została dołączona do zgłoszenia robót budowlanych i stanowi na chwilę obecną kompletną dokumentację.

Identyfikator zgłoszenia prac geodezyjnych	**GGO.6640.8111.2023**
Organ służby geodezyjnej, który otrzymał zgłoszenie	**STAROSTA LUBELSKI**
Wykonawca prac geodezyjnych	BGRIL *Krzysztof Przybyła* 20-315 Lublin, Al. W. Witosa 3 NIP 712-10-10-113, REGON 430517233 Tel. 502 11 11 71, tel. 81/544 36 11
W oparciu dziennik pomiarowy zawierający/nego wyniki przeglądu/ wizytacji	**Protokół wizytacji z dn. 15.02.2024 r. nr GGO.6640.8111.2024.1**
Imię i nazwisko oraz nr uprawnień zawodowych kierownika prac	GEODETA UPRAWNIONY *Krzysztof Przybyła* 20-857 Lublin, ul. Hauptsa 21/64 Uprawnienia nr 10010 (1,2)

Legenda

- Projektowana nawierzchnia z betonu asfaltowego
- Projektowana nawierzchnia chodnika z kostki betonowej
- Projektowana nawierzchnia zjazdów z kostki betonowej
- Projektowana nawierzchnia zjazdów z mieszanki kruszywa
- Projektowana nawierzchnia zjazdów z mieszanki kruszywa
- Projektowana nawierzchnia zjazdów do przebrukowania
- Pobocze utwardzone kruszywem
- Pobocze ziemne
- Projektowana granica pasa drogowego drogi gminnej
- Istniejąca granica pasa drogowego drogi gminnej
- Czasowe zajęcie terenu
- Projektowana skarpa
- Projektowany rów otwarty
- Projektowany krawężnik
- Projektowany krawężnik zatopiony
- Projektowana krawędź nawierzchni asfaltowej
- Proj. latarnie ośw. drogowego
- Proj. trasy linii kablowych ośw. drogowego
- Ist. linie elektroenerlytyczne do usunięcia
- Ist. kanalizacja sanitarna tłoczna
- Ist. sieć wodociągowa
- Ist. hydrant do usunięcia
- Proj. hydrant
- Proj. pręg zwalniający płytowy
- Drzewa do wycinki
- Krzewy do wycinki

INWESTOR	Wójt Gminy Głusk ul. Rynek 1, 20-388 Dominów				
ZEST. PROJ.	**VBCADPROJEKT** BIZTRACK I ARTS IN ENGINEERING WORLD	VBCADPROJEKT Sp. z o. o. Inżynierska 5/106, 20-486 Lublin Tel. 728 833 242, biuro@vbcadprojekt.pl, www.vbcadprojekt.pl			
NAZWA OBIEKTU	Rozbudowa drogi gminnej nr 107108, Dominów-Żabia Wola, początek od drogi powiatowej na odcinku około 900 mb wraz z chodnikiem i oświetleniem drogowym				
RYSUNEK	PLAN SYTUACYJNY-ARKUSZ 2				
SPECJALNOŚĆ	FUNKCJA	IMIĘ I NAZWISKO	NUMER UPRAWNIEŃ	PODPIS	
Drogowa	Projektant	mgr inż. Bernadeta Zachwieja-Grygo	LUB/0210/POOD/08		
Drogowa	Sprawdzający	mgr inż. Grzegorz Zieliński	45/13/2007		
Drogowa	Asystent	mgr inż. Emilia Kozińska	-		
STADIUM	BRANŻA	DATA	SKALA	NR RYS.	
PAB	DROGOWA	07.2024	1:500	2.2	

PRZEKRÓJ NORMALNY

SKALA 1:50

Parametry drogi
Kategoria drogi - gminna
Klasa drogi- D
Prędkość projektowa - 40km/h
Kategoria ruchu ruchu - KR2
Grupa nośności podłoża -G4

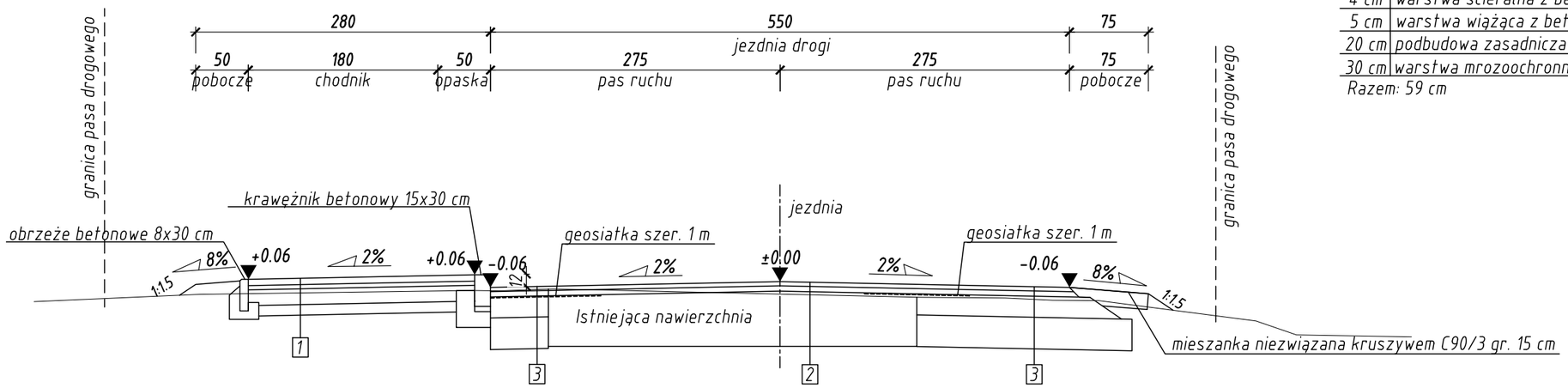

1	Konstrukcja chodnika
6 cm	kostka betonowa
4 cm	podsypka cementowo-piaskowa
15 cm	podbudowa z z mieszanki związanej cementem C1.5/2
10 cm	podbudowa z piasku

Razem: 35 cm

2	Konstrukcja nakładki wzmacniającej
4 cm	warstwa ścieralna z betonu asfaltowego AC8S 50/70
5 cm	warstwa wzmacniająca z betonu asfaltowego AC16W 50/70

Razem: 9 cm

3	Poszerzenie istniejącej nawierzchni
4 cm	warstwa ścieralna z betonu asfaltowego AC8S 50/70
5 cm	warstwa wiążąca z betonu asfaltowego AC16W 50/70
20 cm	podbudowa zasadnicza z mieszanki niezwiązanej z kruszywem C90/3
30 cm	warstwa mrozoochronna z mieszanki związanej cementem C1,5/2

Razem: 59 cm

Uwaga: Od km 0+015.30 do km 0+150.00 oraz od km 0+475.00 do km 0+860.66 projektowane pochylenie skarpy lewostronnej 1:1

ZAMAWIAJĄCY: Wójt Gminy Głusk
ul. Rynek 1, 20-388 Dominów

JEDN. PROJ.: VBCADPROJEKT
WITHOUT LIMITS IN ENGINEERING WORLD

VBCADPROJEKT Sp. z o. o.
Inżynierska 5/106, 20-484 Lublin
tel. 730 833 242, biuro@vbcadprojekt.pl, www.vbcadprojekt.pl

NAZWA ZADANIA: Rozbudowa drogi gminnej nr 107108L Dominów-Żabia Wola, początek od drogi powiatowej na odcinku około 900 mb wraz z chodnikiem i oświetleniem drogowym

RYSUNEK: PRZEKRÓJ NORMALNY

SPECJALNOŚĆ	FUNKCJA	IMIĘ I NAZWISKO	NUMER UPRAWNIEŃ	PODPIS
Drogowa	Projektant	mgr inż. Bernadeta Zachwieja-Gnyp	LUB/0212/POOD/08	
Drogowa	Sprawdzający	mgr inż. Grzegorz Zieliński	451/Lb2001	
Drogowa	Asystent	mgr inż. Emilia Kozińska	-	

STADIUM:	BRANŻA:	DATA:	SKALA:	NR RYS:
PAB	DROGOWA	07.2024	1:50	3

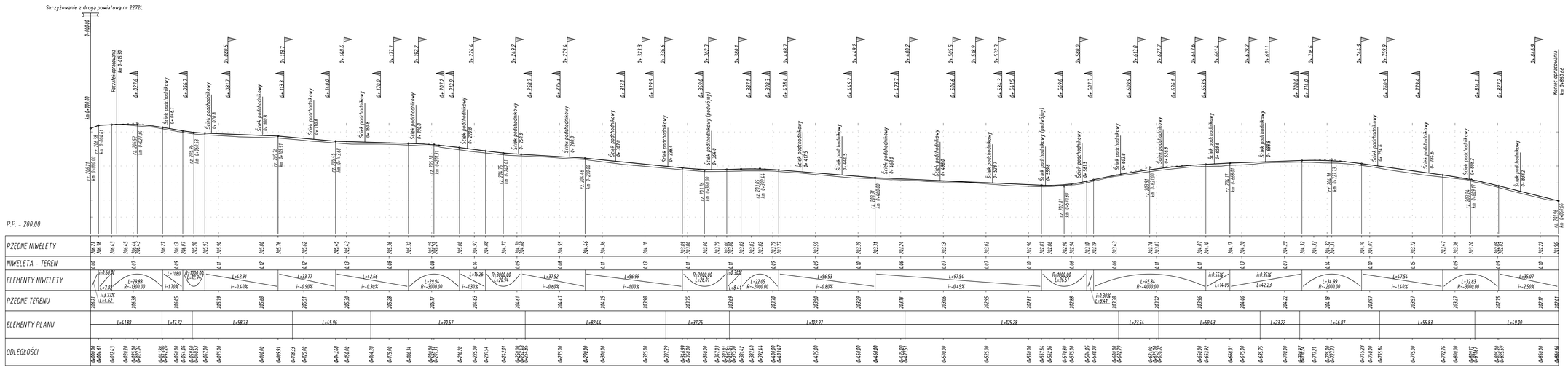

Legenda:

Zjazdy indywidualne

ZAMAWIAJĄCY	Wójt Gminy Głusk ul. Rynek 1, 20-388 Dominów		
JEDN. PROJ.	VBCADPROJEKT WITHOUT LIMITS IN ENGINEERING WORLD	VBCADPROJEKT Sp. z o. o. Inżynierska 5/106, 20-484 Lublin tel. 730 833 242, biuro@vbcadprojekt.pl, www.vbcadprojekt.pl	
NAZWA ZADANIA	Rozbudowa drogi gminnej nr 107108L Dominów-Żabia Wola, początek od drogi powiatowej na odcinku około 900 mb wraz z chodnikiem i oświetleniem drogowym		
RYSUNEK	PROFIL PODŁUŻNY		

SPECJALNOŚĆ	FUNKCJA	IMIĘ I NAZWISKO	NUMER UPRAWNIEŃ	PODPIS
Drogowa	Projektant	mgr inż. Bernadeta Zachwieja-Gnyp	LUB/0212/POOD/08	
Drogowa	Sprawdzający	mgr inż. Grzegorz Zieliński	451/Lo2001	
Drogowa	Asystent	mgr inż. Emilia Kozińska	-	

STADIUM	BRANŻA	DATA	SKALA	NR RYS.
PAB	DROGOWA	07.2024	1:100/1000	4

WIDOK Z GÓRY
dla wylotu do rowu chłonnego poniżej terenu typu I i II

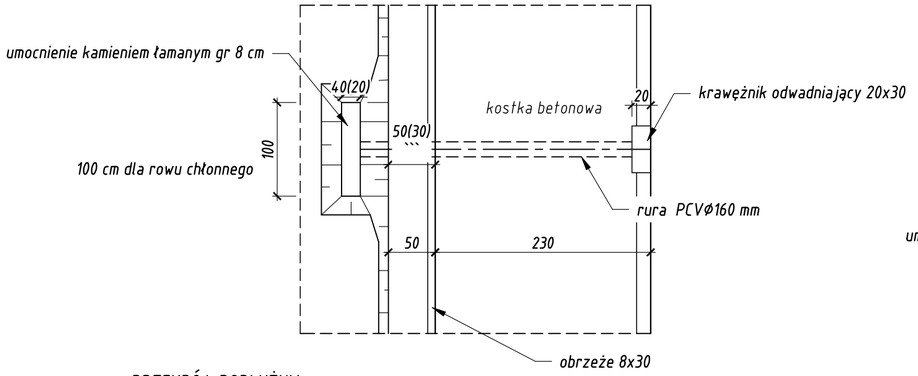

WIDOK Z GÓRY
dla wylotu do rowu chłonnego powyżej terenu typu III

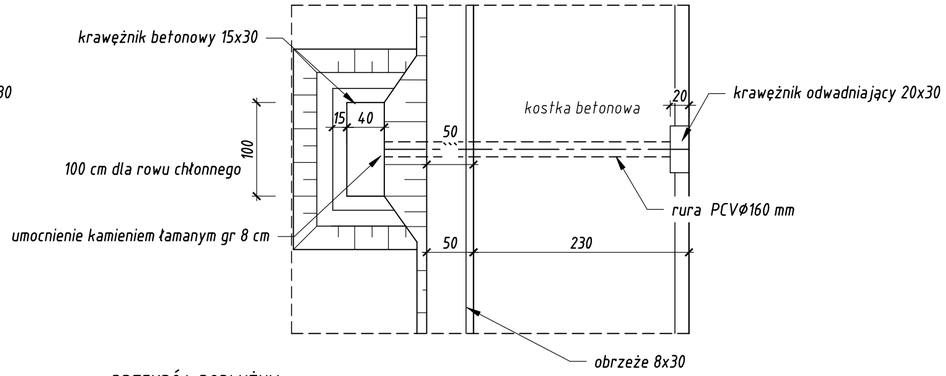

PRZEKRÓJ PODŁUŻNY
Wylot typu I

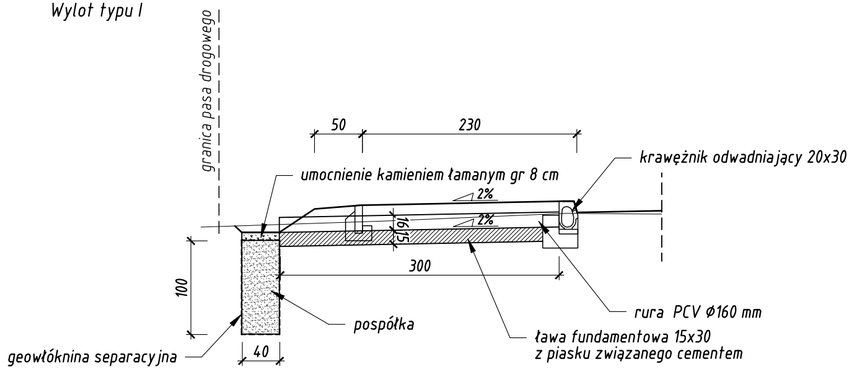

PRZEKRÓJ PODŁUŻNY
Wylot typu III

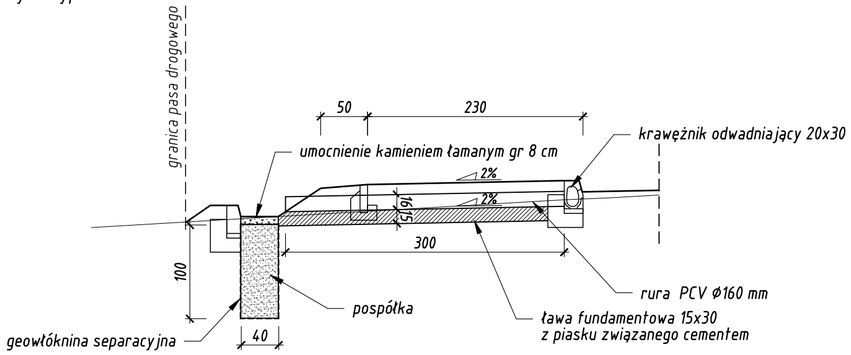

PRZEKRÓJ PODŁUŻNY
Wylot typu II

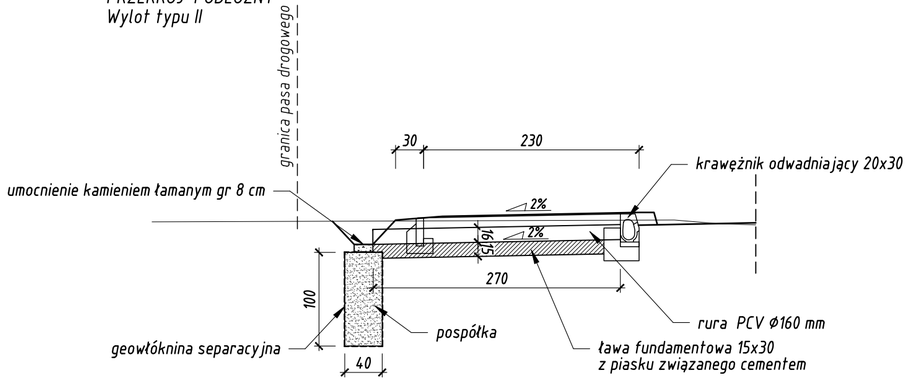

ZAMAWIAJĄCY	Wójt Gminy Głusk ul. Rynek 1, 20-388 Dominów			
JEDN. PROJ.	VBCADPROJEKT WITHOUT LIMITS IN ENGINEERING WORLD	VBCADPROJEKT Sp. z o. o. Inżynierska 5/106, 20-484 Lublin tel. 730 833 242, biuro@vbcadprojekt.pl, www.vbcadprojekt.pl		
NAZWA ZADANIA	Rozbudowa drogi gminnej nr 107108L Dominów-Żabia Wola, początek od drogi powiatowej na odcinku około 900 mb wraz z chodnikiem i oświetleniem drogowym			
RYSUNEK	ŚCIEK PODCHODNIKOWY			

SPECJALNOŚĆ	FUNKCJA	IMIĘ I NAZWISKO	NUMER UPRAWNIEŃ	PODPIS
Drogowa	Projektant	mgr inż. Bernadeta Zachwieja-Gnyp	LUB/0212/POOD/08	
Drogowa	Sprawdzający	mgr inż. Grzegorz Zieliński	451/Lb2001	
Drogowa	Asystent	mgr inż. Emilia Kozińska	-	

STADIUM:	BRANŻA:	DATA:	SKALA:	NR RYS:
PAB	DROGOWA	07.2024	1:50	5